# 9A193A

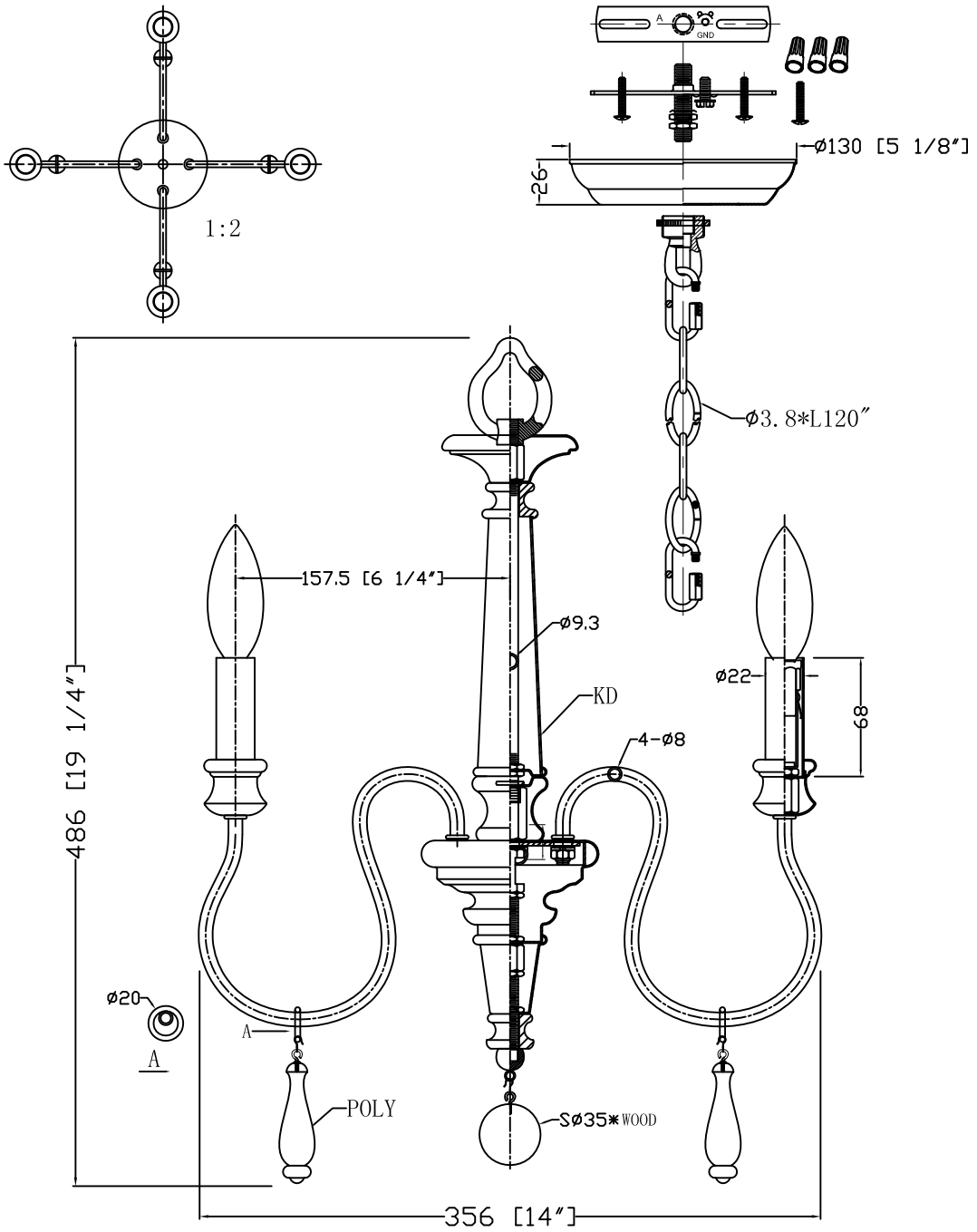


Last Updated: 06/26/2017